女子第６５回・男子第３７回
全九州高等学校ソフトボール競技大会

男子組み合わせ

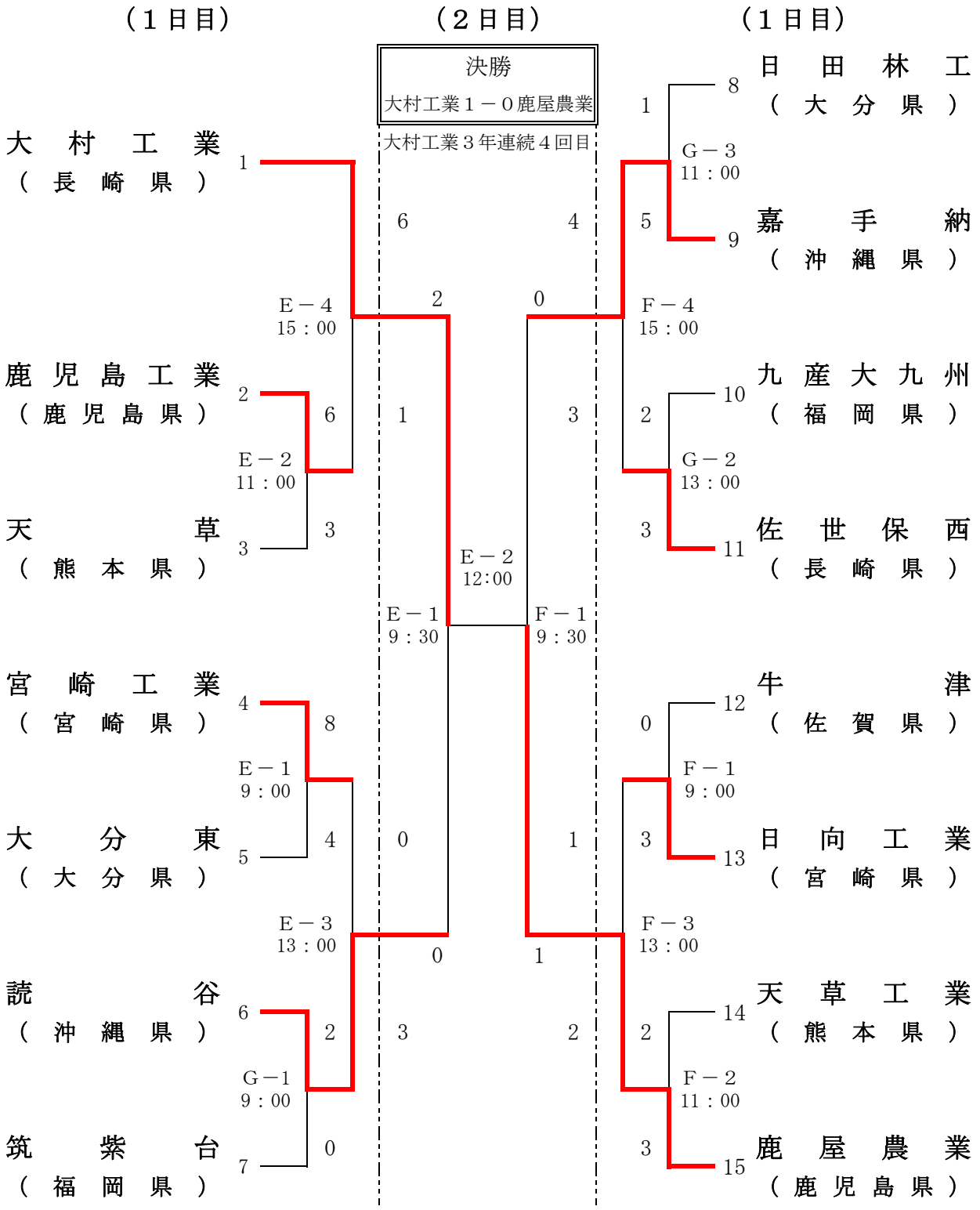

Ｅ：宮崎県総合運動公園ひむかスタジアム

Ｆ：宮崎県総合運動公園軟式野球場Ａ

Ｇ：宮崎県総合運動公園軟式野球場Ｂ