【 女子組み合せ 】

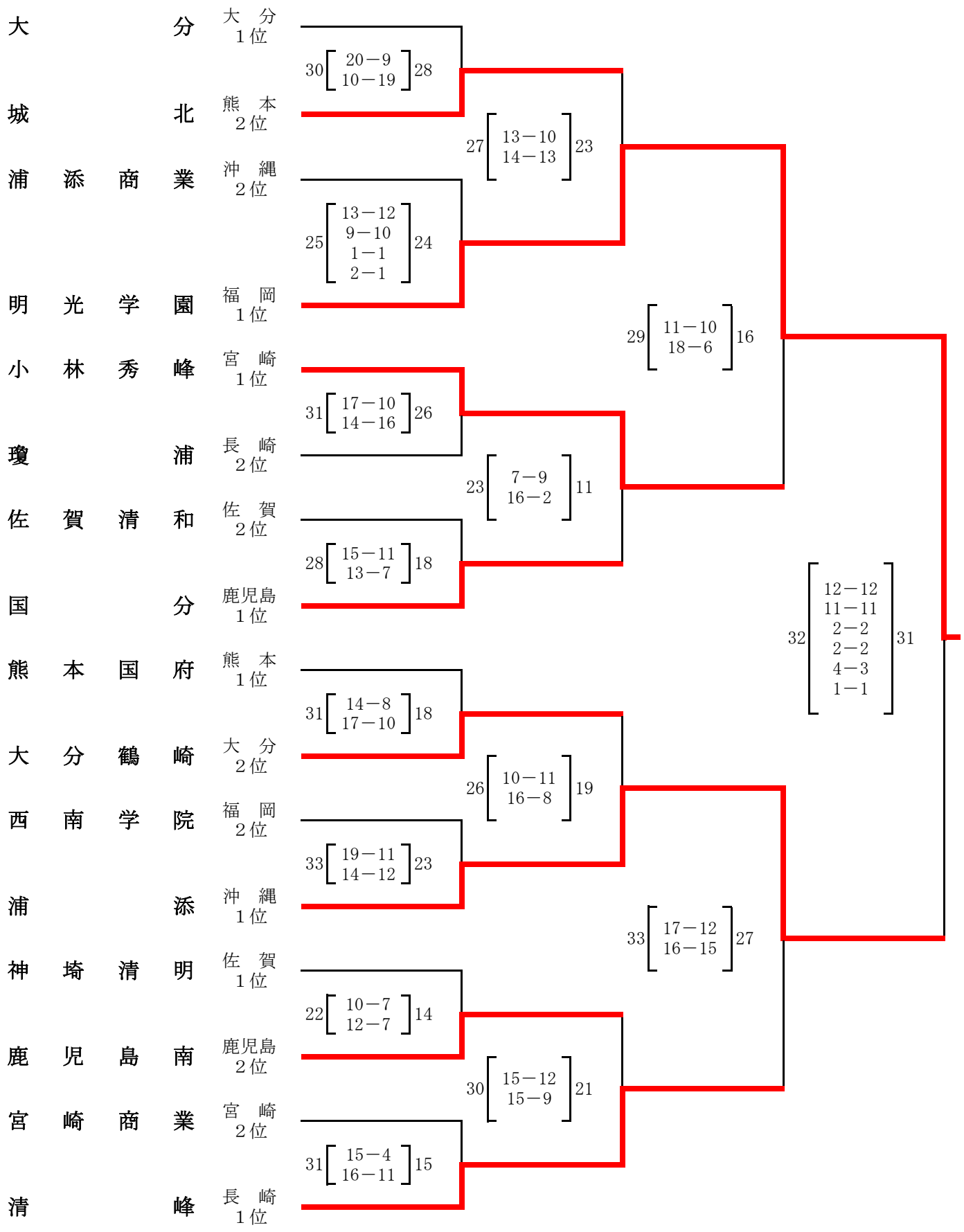
大　分　大分 1位
城北　熊本 2位
浦添商業　沖縄 2位
明光学園　福岡 1位
小林秀峰　宮崎 1位
瓊浦　長崎 2位
佐賀清和　佐賀 2位
国分　鹿児島 1位
熊本国府　熊本 1位
大分鶴崎　大分 2位
西南学院　福岡 2位
浦添　沖縄 1位
神埼清明　佐賀 1位
鹿児島南　鹿児島 2位
宮崎商業　宮崎 2位
清峰　長崎 1位
30 [20－9 10－19] 28
27 [13－10 14－13] 23
25 [13－12 9－10 1－1 2－1] 24
29 [11－10 18－6] 16
31 [17－10 14－16] 26
23 [7－9 16－2] 11
28 [15－11 13－7] 18
32 [12－12 11－11 2－2 2－2 4－3 1－1] 31
31 [14－8 17－10] 18
26 [10－11 16－8] 19
33 [19－11 14－12] 23
33 [17－12 16－15] 27
22 [10－7 12－7] 14
30 [15－12 15－9] 21
31 [15－4 16－11] 15