# 【 女子　結果 】

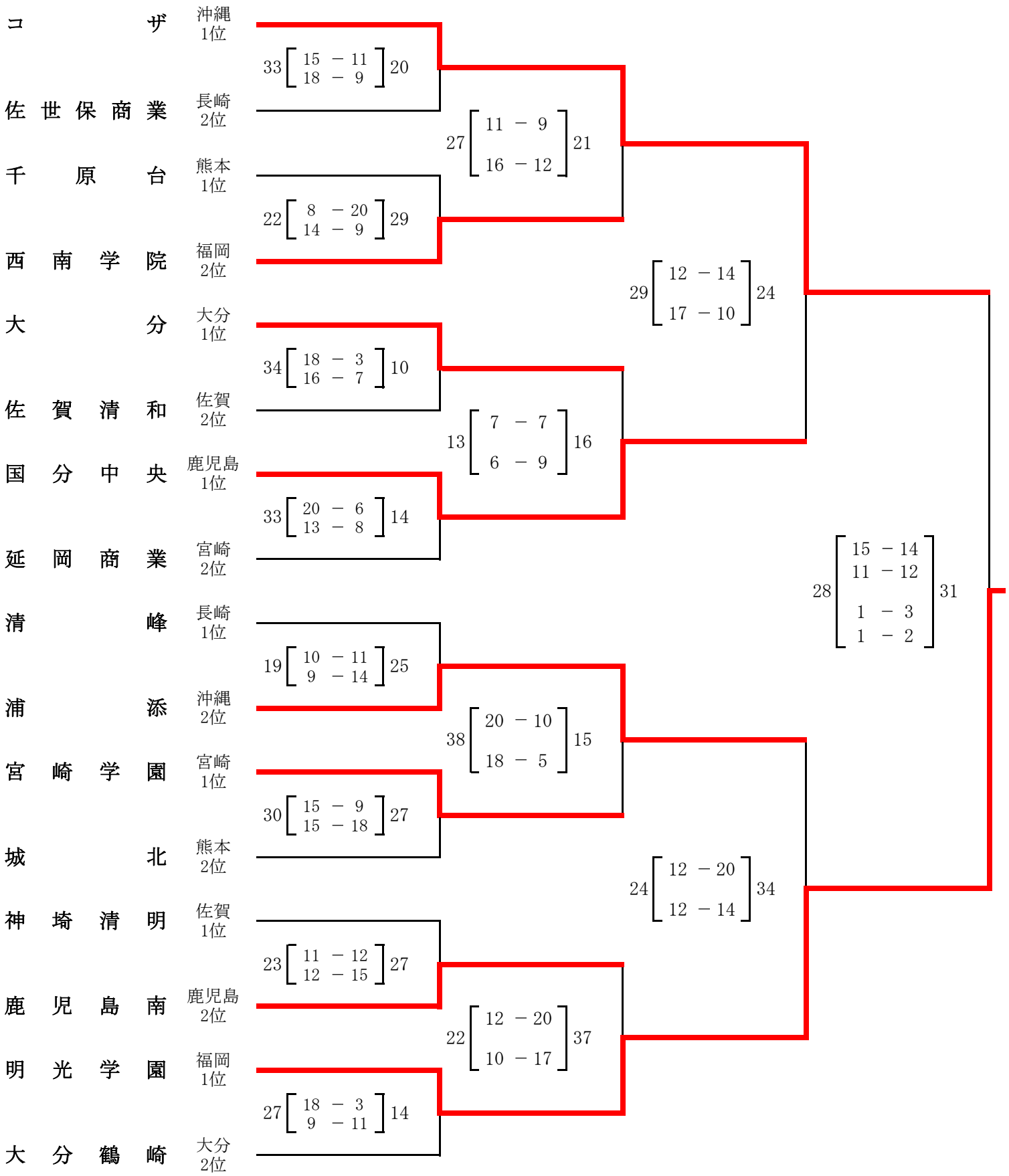
コザ 沖縄1位
佐世保商業 長崎2位
33 [15 − 11 / 18 − 9] 20
千原台 熊本1位
西南学院 福岡2位
22 [8 − 20 / 14 − 9] 29
27 [11 − 9 / 16 − 12] 21
大分 大分1位
佐賀清和 佐賀2位
34 [18 − 3 / 16 − 7] 10
国分中央 鹿児島1位
延岡商業 宮崎2位
33 [20 − 6 / 13 − 8] 14
13 [7 − 7 / 6 − 9] 16
29 [12 − 14 / 17 − 10] 24
清峰 長崎1位
浦添 沖縄2位
19 [10 − 11 / 9 − 14] 25
宮崎学園 宮崎1位
城北 熊本2位
30 [15 − 9 / 15 − 18] 27
38 [20 − 10 / 18 − 5] 15
神埼清明 佐賀1位
鹿児島南 鹿児島2位
23 [11 − 12 / 12 − 15] 27
明光学園 福岡1位
大分鶴崎 大分2位
27 [18 − 3 / 9 − 11] 14
22 [12 − 20 / 10 − 17] 37
24 [12 − 20 / 12 − 14] 34
28 [15 − 14 / 11 − 12 / 1 − 3 / 1 − 2] 31