平成25年度全九州高等学校体育大会　第48回全九州高等学校バドミントン競技大会

女子個人対抗ダブルス（ＧＤ）

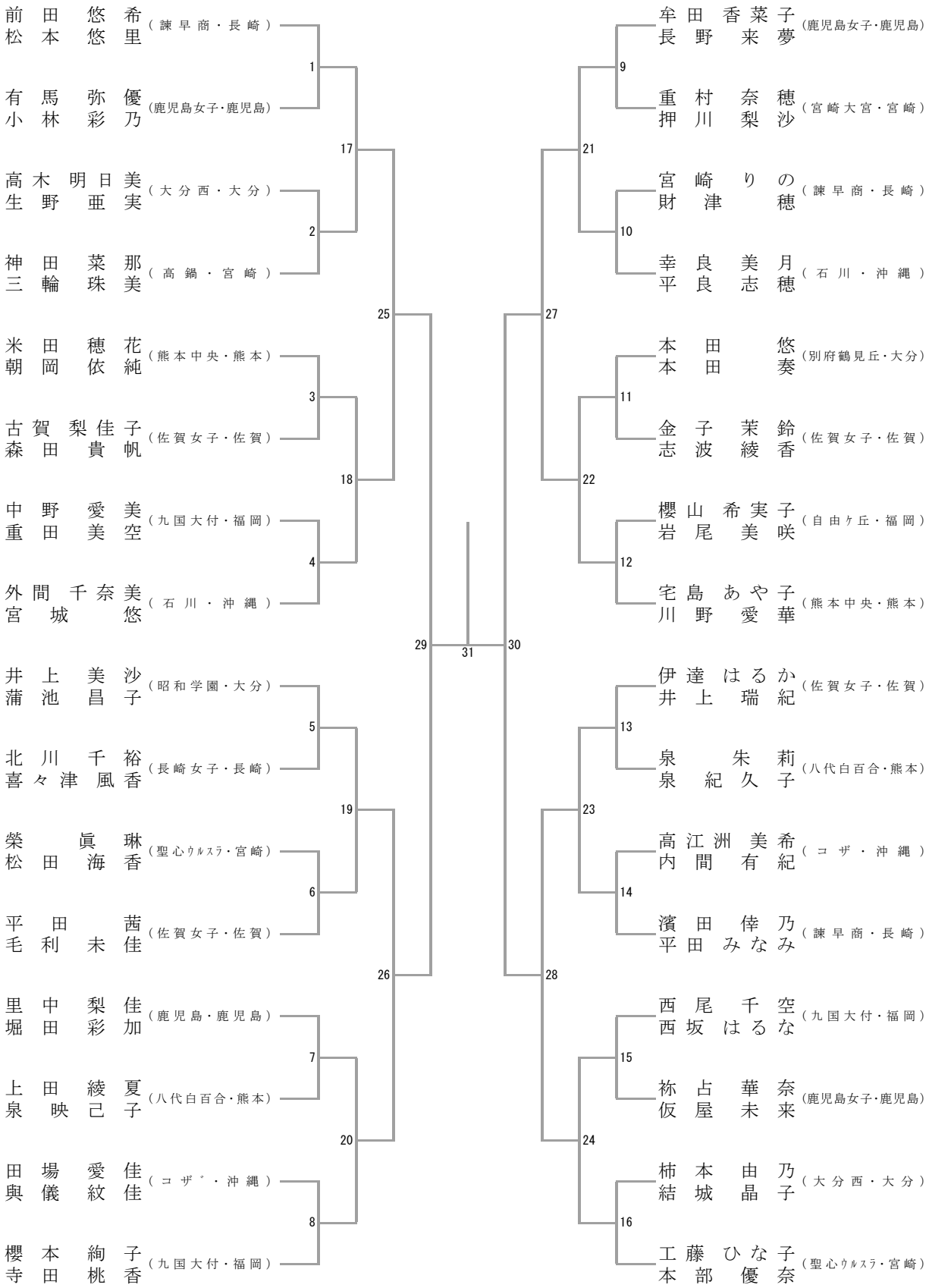

平成25年度全九州高等学校体育大会　第48回全九州高等学校バドミントン競技大会
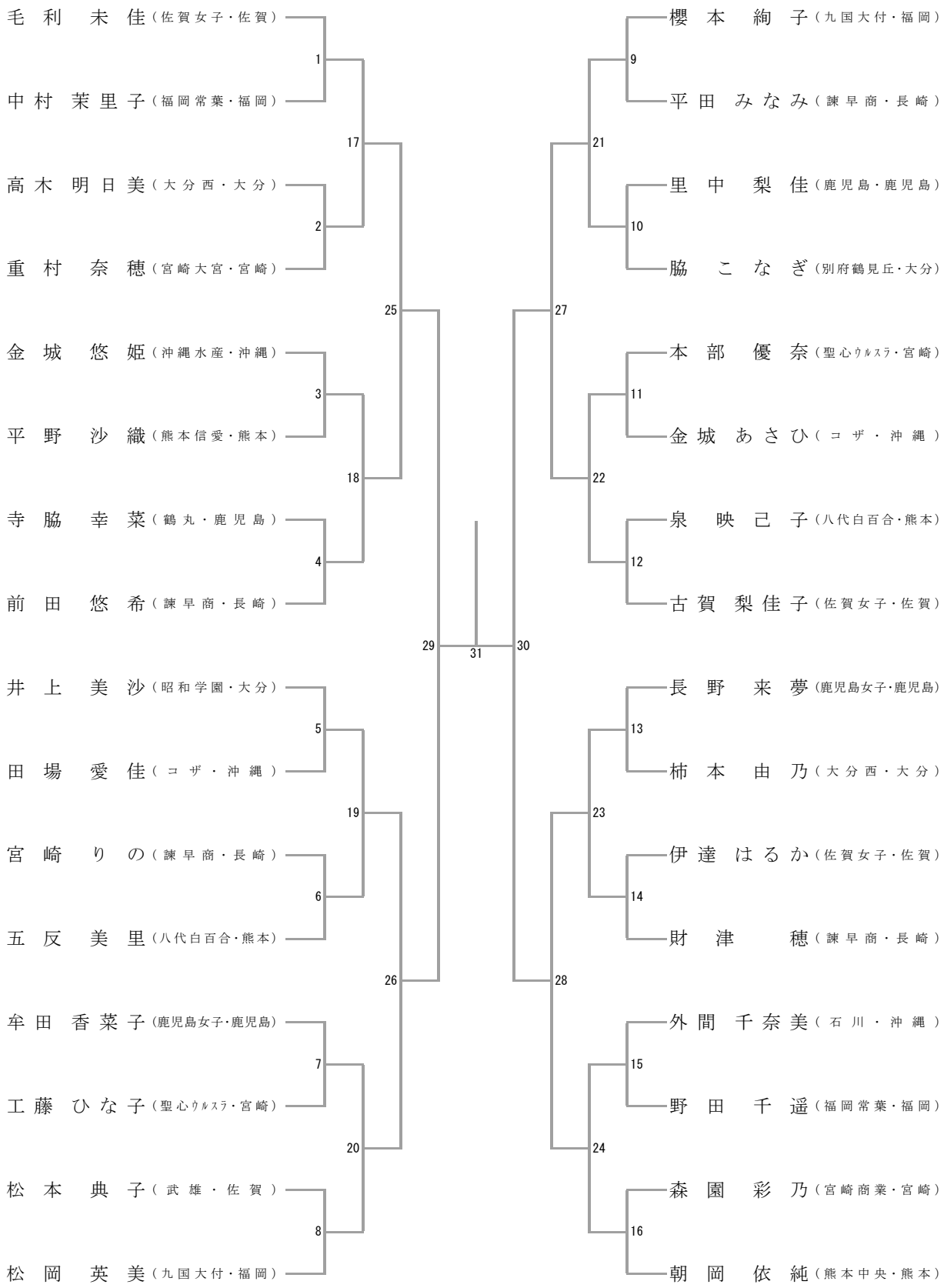
女子個人対抗シングルス（ＧＳ）