女子シングルス

1 郝　基　贇（別府溝部学園：大　分）
2 川　崎　南（普　天　間：沖　縄）
3 長　田　愛　蘭（中村学園女：福　岡）
4 中　山　優　佳（鹿児島女子：鹿児島）
5 椨　麻　佳（慶　誠：熊　本）
6 狩　俣　道　世（普　天　間：沖　縄）
7 川　端　玲　子（長崎女子商業：長　崎）
8 佐　藤　陽　子（日　南　学　園：宮　崎）
9 原　田　瑞　希（中村学園女：福　岡）
10 仲　尾　茜（佐　賀　商　業：佐　賀）
11 刈　笑　利（日　南　学　園：宮　崎）
12 川　路　理　紗（鹿児島修学館：鹿児島）
13 作　田　美紗子（慶　誠：熊　本）
14 川　崎　奈々子（東九州龍谷：大　分）
15 熊　川　菜　月（長崎女子商業：長　崎）
16 木　下　朝　日（誠　修：福　岡）
17 山　根　由　莉（コ　ザ：沖　縄）
18 西　美穂子（佐　賀　商　業：佐　賀）
19 松　浦　沙也可（慶　誠：熊　本）
20 川　路　はるか（鹿児島城西：鹿児島）

21 仲宗根　菜　月（普　天　間：沖　縄）
22 吉　村　優　里（佐　賀　清　和：佐　賀）
23 佐　藤　静　香（別府溝部学園：大　分）
24 宮　崎　愛　恵（日　南　学　園：宮　崎）
25 星　原　愛（鹿児島修学館：鹿児島）
26 香　月　梨　沙（佐　賀　商　業：佐　賀）
27 小　野　詩　織（誠　修：福　岡）
28 松　本　侑　華（鎮　西　学　院：長　崎）
29 石　田　智　裕（東九州龍谷：大　分）
30 高　橋　尚　子（慶　誠：熊　本）
31 橋　口　早希子（鎮　西　学　院：長　崎）
32 村　上　由　紀（日　南　学　園：宮　崎）
33 城　間　日奈子（コ　ザ：沖　縄）
34 黄　佳　陽（慶　誠：熊　本）
35 宮　崎　万　紀（東九州龍谷：大　分）
36 森　川　美　希（日　南　学　園：宮　崎）
37 佐　藤　優　美（佐　賀　商　業：佐　賀）
38 鷲　塚　桃　子（鹿児島城西：鹿児島）
39 本　田　愛　実（長崎女子商業：長　崎）
40 小　鉢　友理恵（中村学園女：福　岡）

女子ダブルス

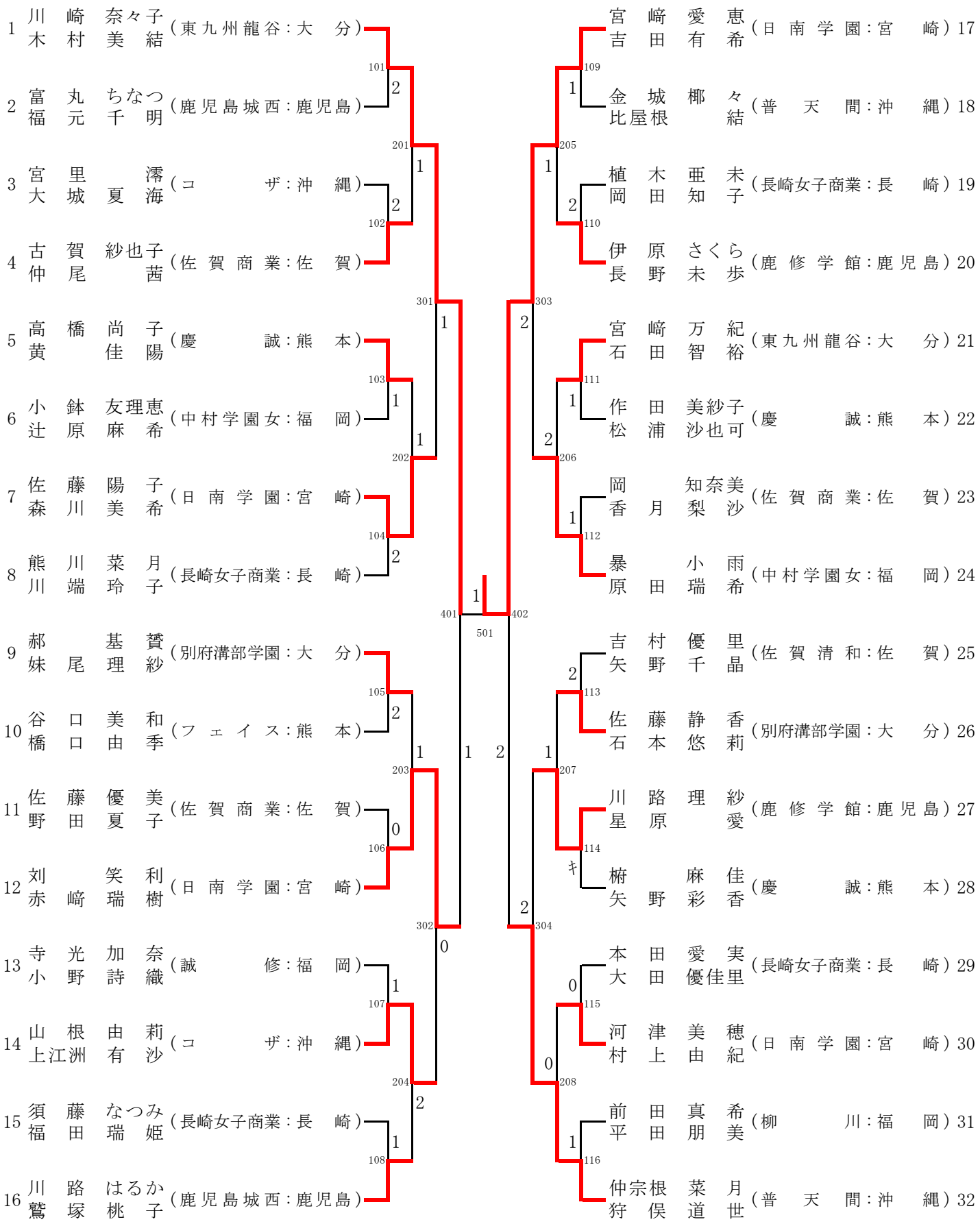
1 川崎 奈々子 / 木村 美結 (東九州龍谷：大分)
2 富丸 ちなつ / 福元 千明 (鹿児島城西：鹿児島)
3 宮里 澪 / 大城 夏海 (コザ：沖縄)
4 古賀 紗也子 / 仲尾 茜 (佐賀商業：佐賀)
5 高橋 尚子 / 黄 佳陽 (慶誠：熊本)
6 小鉢 友理恵 / 辻原 麻希 (中村学園女：福岡)
7 佐藤 陽子 / 森川 美希 (日南学園：宮崎)
8 熊川 菜月 / 川端 玲子 (長崎女子商業：長崎)
9 郝 基贇 / 妹尾 理紗 (別府溝部学園：大分)
10 谷口 美和 / 橋口 由季 (フェイス：熊本)
11 佐藤 優美 / 野田 夏子 (佐賀商業：佐賀)
12 刘 笑利 / 赤崎 瑞樹 (日南学園：宮崎)
13 寺光 加奈 / 小野 詩織 (誠修：福岡)
14 山根 由莉 / 上江洲 有沙 (コザ：沖縄)
15 須藤 なつみ / 福田 瑞姫 (長崎女子商業：長崎)
16 川路 はるか / 鷲塚 桃子 (鹿児島城西：鹿児島)
宮崎 愛恵 / 吉田 有希 (日南学園：宮崎) 17
金城 椰々 / 比屋根 結 (普天間：沖縄) 18
植木 亜未 / 岡田 知子 (長崎女子商業：長崎) 19
伊原 さくら / 長野 未歩 (鹿修学館：鹿児島) 20
宮崎 万紀 / 石田 智裕 (東九州龍谷：大分) 21
作田 美紗子 / 松浦 沙也可 (慶誠：熊本) 22
岡 知奈美 / 香月 梨沙 (佐賀商業：佐賀) 23
暴 小雨 / 原田 瑞希 (中村学園女：福岡) 24
吉村 優里 / 矢野 千晶 (佐賀清和：佐賀) 25
佐藤 静香 / 石本 悠莉 (別府溝部学園：大分) 26
川路 理紗 / 星原 愛 (鹿修学館：鹿児島) 27
楠 麻佳 / 矢野 彩香 (慶誠：熊本) 28
本田 愛実 / 大田 優佳里 (長崎女子商業：長崎) 29
河津 美穂 / 村上 由紀 (日南学園：宮崎) 30
前田 真希 / 平田 朋美 (柳川：福岡) 31
仲宗根 菜月 / 狩俣 道世 (普天間：沖縄) 32