平成２２年度　全九州高等学校体育大会
第６２回　全九州高等学校サッカー競技大会　試合結果

日　時	平成22年6月19日(土)～6月21日(月)	
会　場	ＦＦＣ（Ａ）	:福岡フットボールセンター人工芝A
	ＦＦＣ（Ｂ）	:福岡フットボールセンター人工芝B
	福岡大学	:福岡大学サッカー場
	博多の森	:博多の森陸上競技場
	レベスタ	:レベルファイブスタジアム

優勝　筑陽学園高等学校（初優勝）

準優勝　九州国際大学付属高等学校
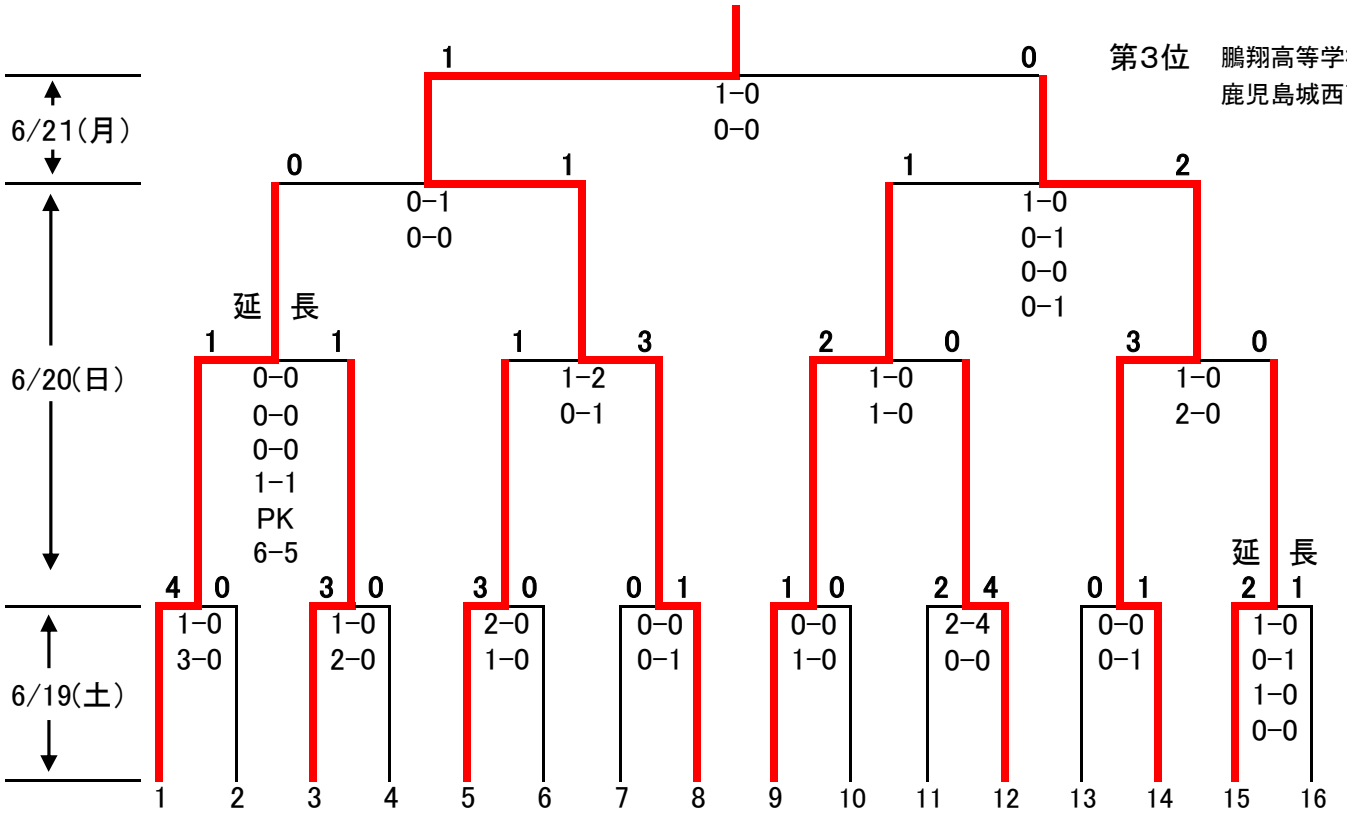
第3位　鵬翔高等学校
鹿児島城西高等学校