全九州高等学校体育大会ソフトボール競技大会女子組み合わせ

：期　日　　平成２８年７月９日（土）・７月１０日（日）

：会　場　　なごみの里運動公園　　諫早市小野島グラウンド

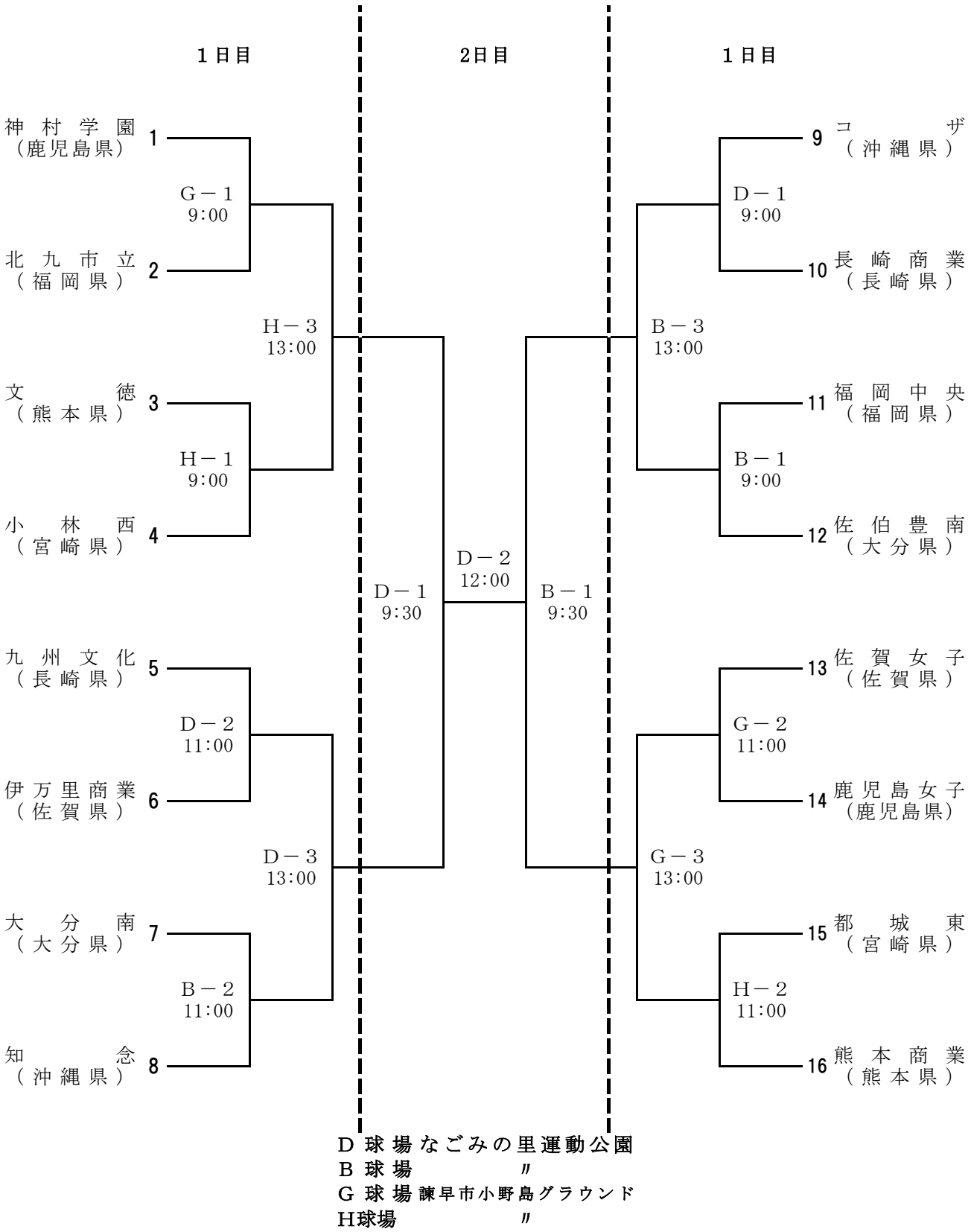

Ｄ球場なごみの里運動公園
Ｂ球場　　〃
Ｇ球場諫早市小野島グラウンド
Ｈ球場　　〃