# 全九州高等学校体育大会ソフトボール競技大会女子組合せ

：期　日　　平成３０年７月７日（土）・７月８日（日）
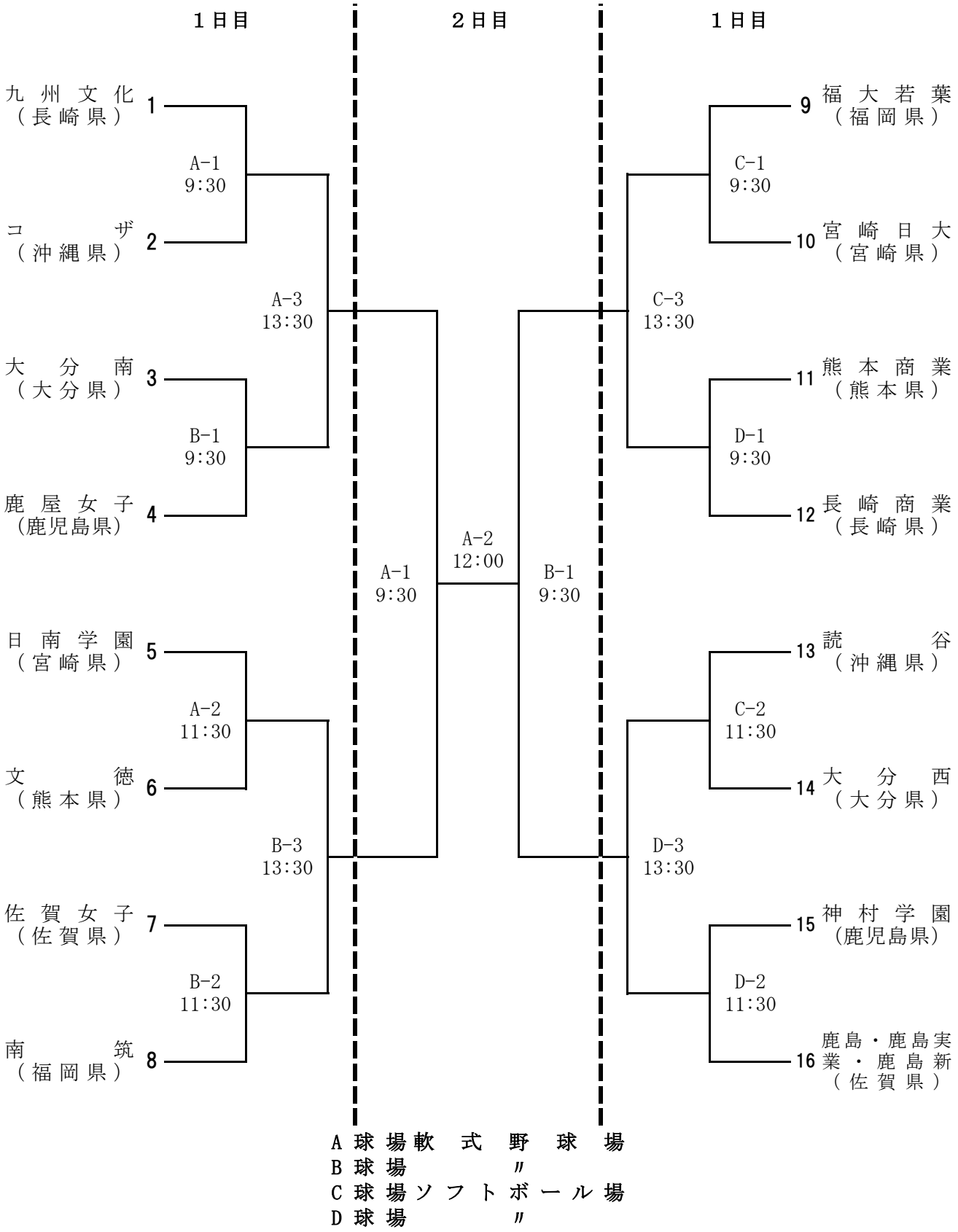
：会　場　　別府市野口原総合運動公園軟式野球場A.B・ソフトボール場C.D