全九州高等学校体育大会ソフトボール競技大会女子組合せ

：期　日　　平成２９年７月８日（土）・７月９日（日）

：会　場　　佐賀市健康運動センター　　佐賀市大和中央公園

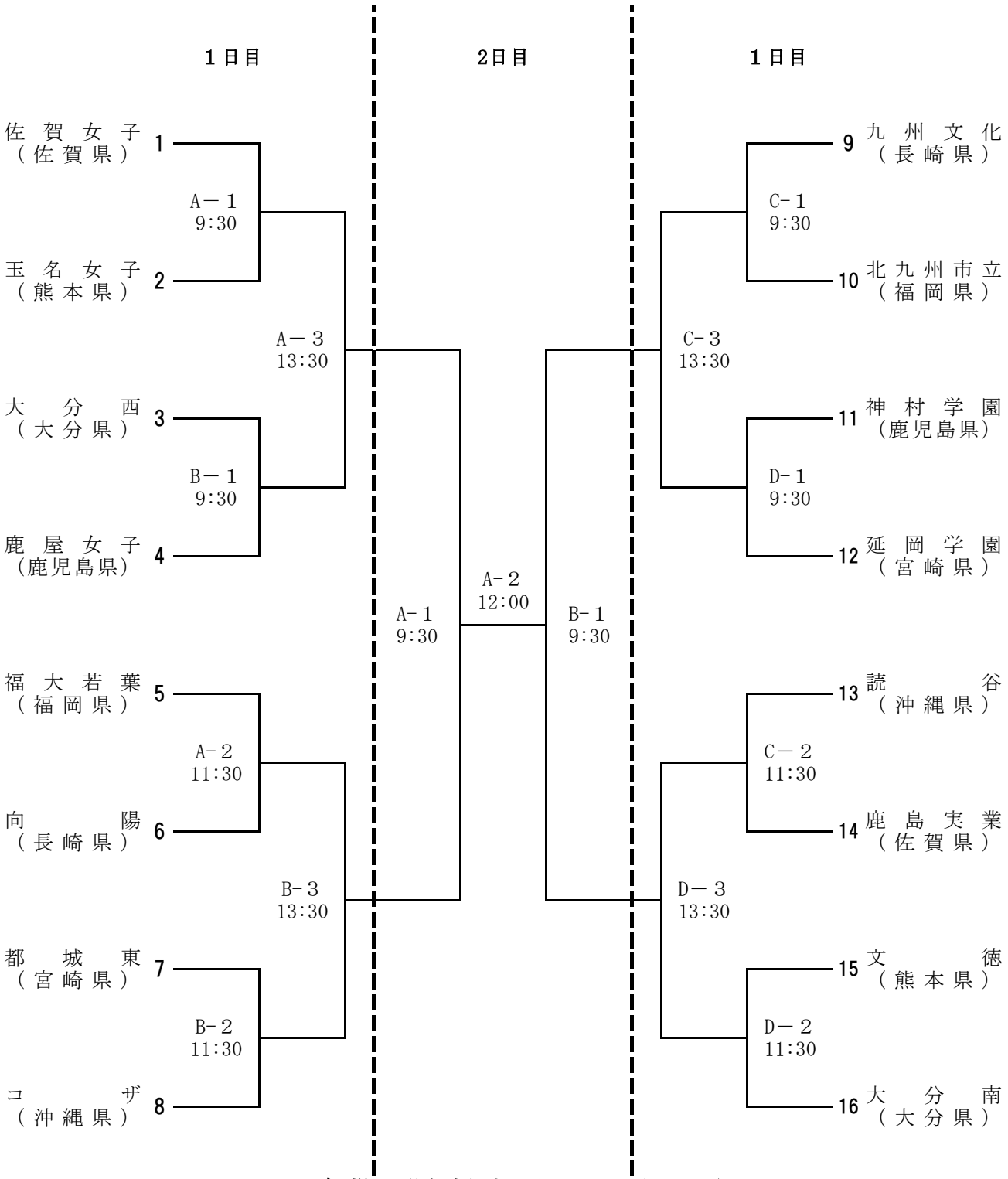

A 球 場　佐賀市健康運動センター（Aコート）
B 球 場　佐賀市健康運動センター（Dコート）
C 球 場　大和中央公園自由広場（Aコート）
D 球 場　大和中央公園自由広場（Cコート）